Motopompe épuisement EFP-37-17EF

SECTEUR D'UTILISATION :
Transfert d'eaux chargées
Vidange des fosses, accident, inondations,…

CARACTÉRISTIQUES DE LA POMPE :
Pompe centrifuge auto-amorçante
Utilisable en usage continu
Hauteur maximale d'aspiration : 7 mètres
Ø de granulométrie maximale : 20 mm
Dimensions : 540x390x440 mm
Entrée : 2"½
Sortie : 2"½

COMPOSANTS :
Corps de pompe : fonte d'aluminium
Garniture mécanique : carbure de silicium
Turbine et diffuseur : fonte GS20

CARACTÉRISTIQUES DU MOTEUR :
Modèle : HONDA GX160U1
Carburant : essence sans plomb 98
Puissance : 5,5 CV
Autonomie : 2h20
Démarrage : lanceur manuel

ÉQUIPEMENT :
Clé à bougie, raccord, colliers, crépine

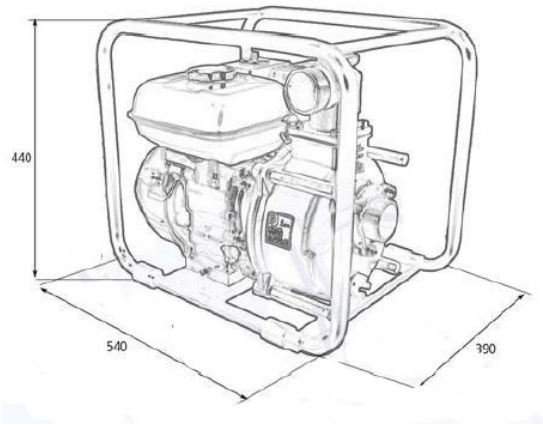

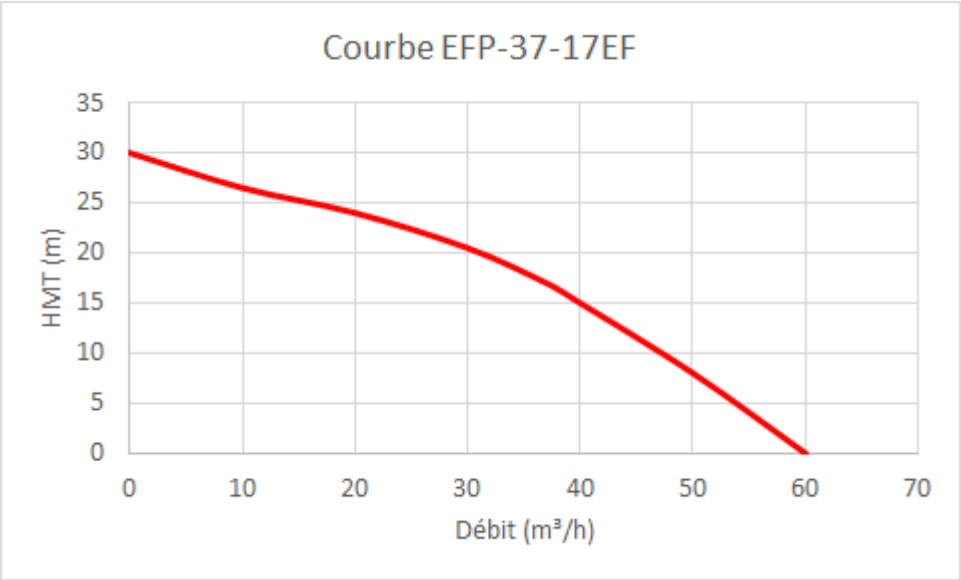

MOTEUR HONDA	PUISSANCE	AUTONOMIE	DEBIT MAX	HMT MAX	RENDEMENT OPTIMAL	Ø ORIFICES	POIDS
GX160U1	5,5 CV	2 h 20	60 m³/h	32m	37 m³/h à 17 m	75 mm	26 kg

Sewage Motorpump EFP-37-17EF

FIEDL OF USE :
Pumping of dirty water, emptying of pits, accidents, floods...

PUMP'S CHARACTERISTICS :
Self-priming centrifugal pump
Suitable for continuous use
Maximum suction height: 7 meters
Maximum particle size: 20 mm
Dimensions: 540x390x440 mm
Inlet: 2½"
Outlet: 2½"

COMPONENTS :
Pump body: aluminum cast iron
Mechanical seal: silicon carbide
Impeller and diffuser: cast iron GS20

ENGINE'S CHARACTERISTICS :
Model: HONDA GX160U1
Fuel: Unleaded gasoline 98
Power: 5.5 HP
Autonomy: 2h20
Start: Manual

EQUIPMENT :
Spark plug wrench, connector, clamps, strainer

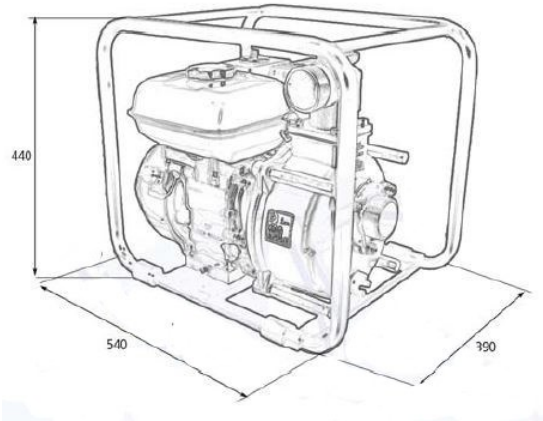

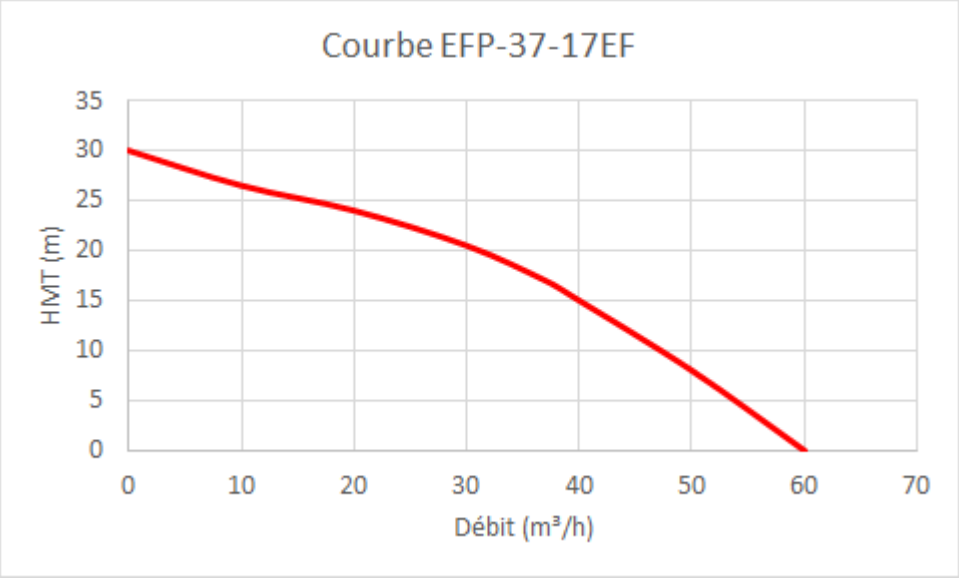

MOTEUR HONDA	PUISSANCE	AUTONOMIE	DEBIT MAX	HMT MAX	RENDEMENT OPTIMAL	Ø ORIFICES	POIDS
GX160U1	5,5 CV	2 h 20	60 m³/h	32m	37 m³/h à 17 m	75 mm	26 kg